記号	変更履歴	技連番号	年月日	担当
△A				

主要部品一欄表

品番	部品名	材質	表面処理	色調
1	フード本体	ステンレス	No.4仕上	
2	ケーシング	亜鉛めっき鋼板		
3	モーター	4極コンデンサー誘導電動機 E種		
4	ファン	亜鉛めっき鋼板	フッ素塗装	ブラック
5	フィルター	ガルバリウム鋼板製アクアスリットスロットフィルタ1層(両面親水性コート:クリアー)		
6	スイッチ	押しボタン式スイッチ(切、弱、中、強、照明)		
7	排気口	亜鉛めっき鋼板	逆風防止シャッター付	※付属品
8	電源コード	プラグ付ビニル平形コード0.75mm² 2心 2極差込プラグ		
9	照明装置	電球形蛍光灯 1ヶ付 (電球40W 口金:E17 形名EFD10EN)		
10	オイルパック	亜鉛めっき鋼板	ファンシークリーン仕上げ:ブラック	
11	整流板	亜鉛めっき鋼板	ポリエステル塗装	シルバーメタリック
12	前蓋	ステンレス	No.4仕上	※付属品
13	カバー	ステンレス	No.4仕上	※付属品
14	ダクトカバー	ステンレス	No.4仕上	※別売部品
15	ダクトカバー	ステンレス	No.4仕上	※別売部品

注)1.排気方向は上方のみ可能です。

付属品

+トラスネジ(M4×10) ---4本
※ダクトカバー取付用

ソフトテープ ----------1個

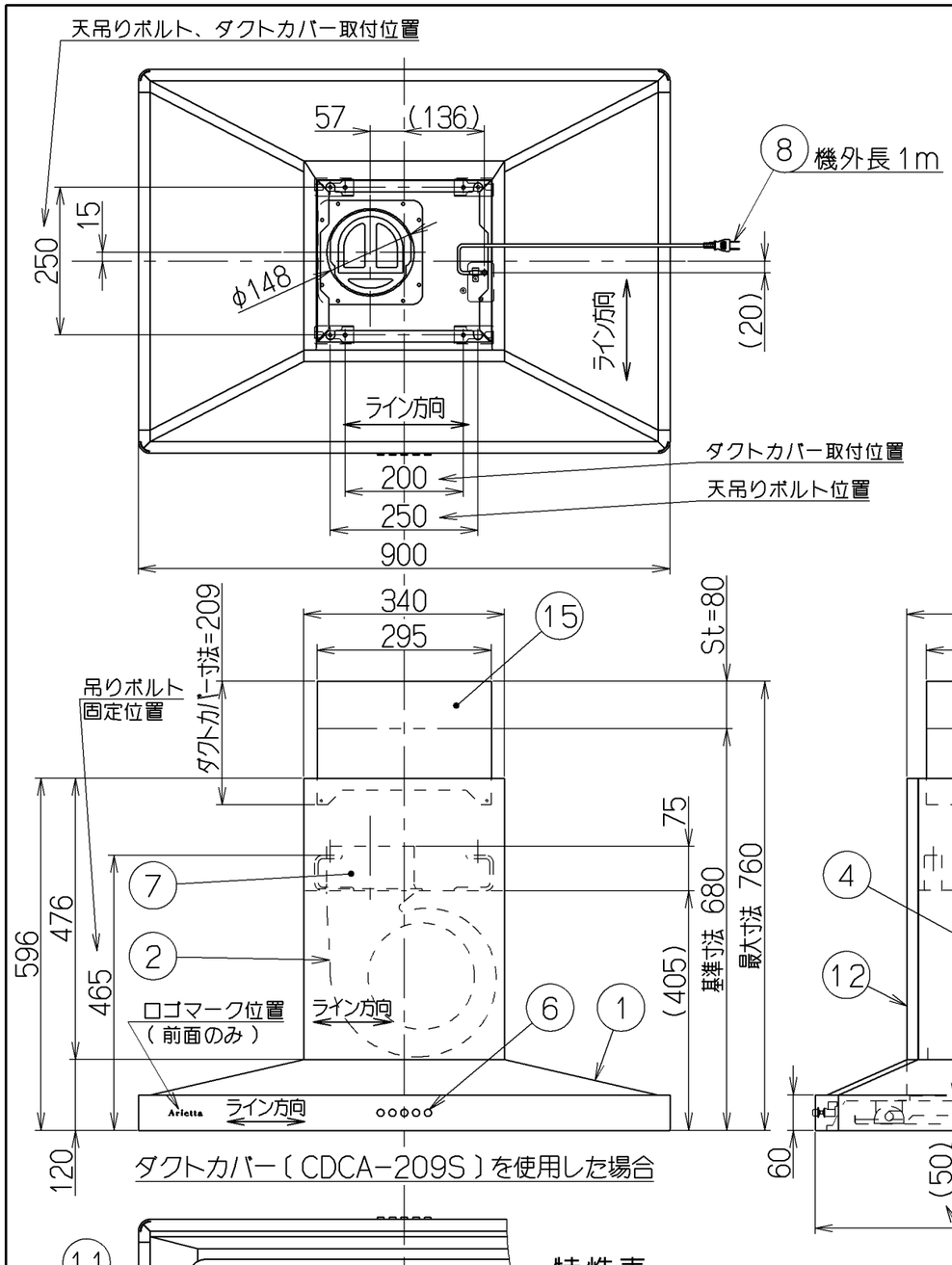

ダクトカバー〔CDCA-209S〕を使用した場合

ダクトカバー〔CDCA-129S〕を使用した場合

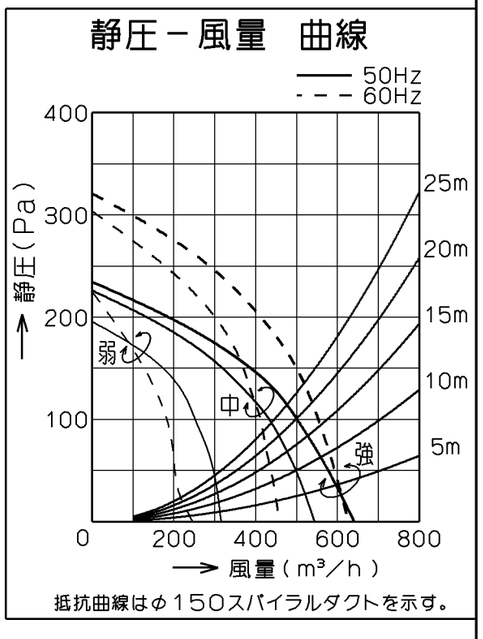

抵抗曲線はφ150スパイラルダクトを示す。

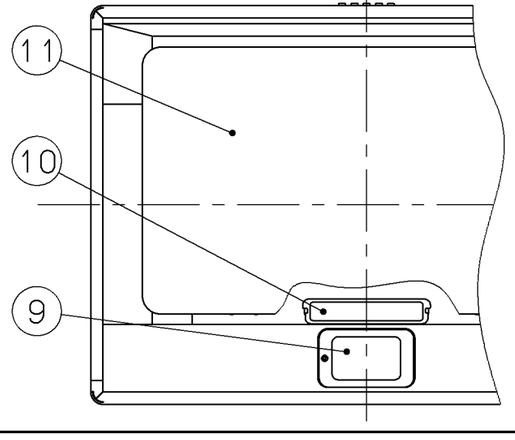

特性表

型名	定格電圧(V)	ノッチ	定格周波数(Hz)	消費電力(W)	風量(m³/h) 0Pa時	風量(m³/h) 130Pa時	騒音(dB)	製品質量(Kg)
CBARF-951S	100	強	50	100	640	440	48	25.0
			60	125	625	520	46	
		中	50	95	540	——	43	
			60	102	455	——	40	
		弱	50	70	315	——	30	
			60	67	245	——	25	

電動機形式	4極コンデンサー誘導電動機	絶縁抵抗	10MΩ以上(500Vメガー)	耐電圧	AC1000V 1分間	絶縁区分	E種

風量値はJIS C9603 チャンバー法による

CBARF-951S	1B9093Z9	ステンレス No.4仕上		KA132
型名	製品コード	色調		区分No.

作成	2011/ 7/22	型名	CBARF-951S オリジナル
更新	2011/ 8/25	図番	1B90076
富士工業株式会社	三角法 尺度 1/10	図名	製品姿図